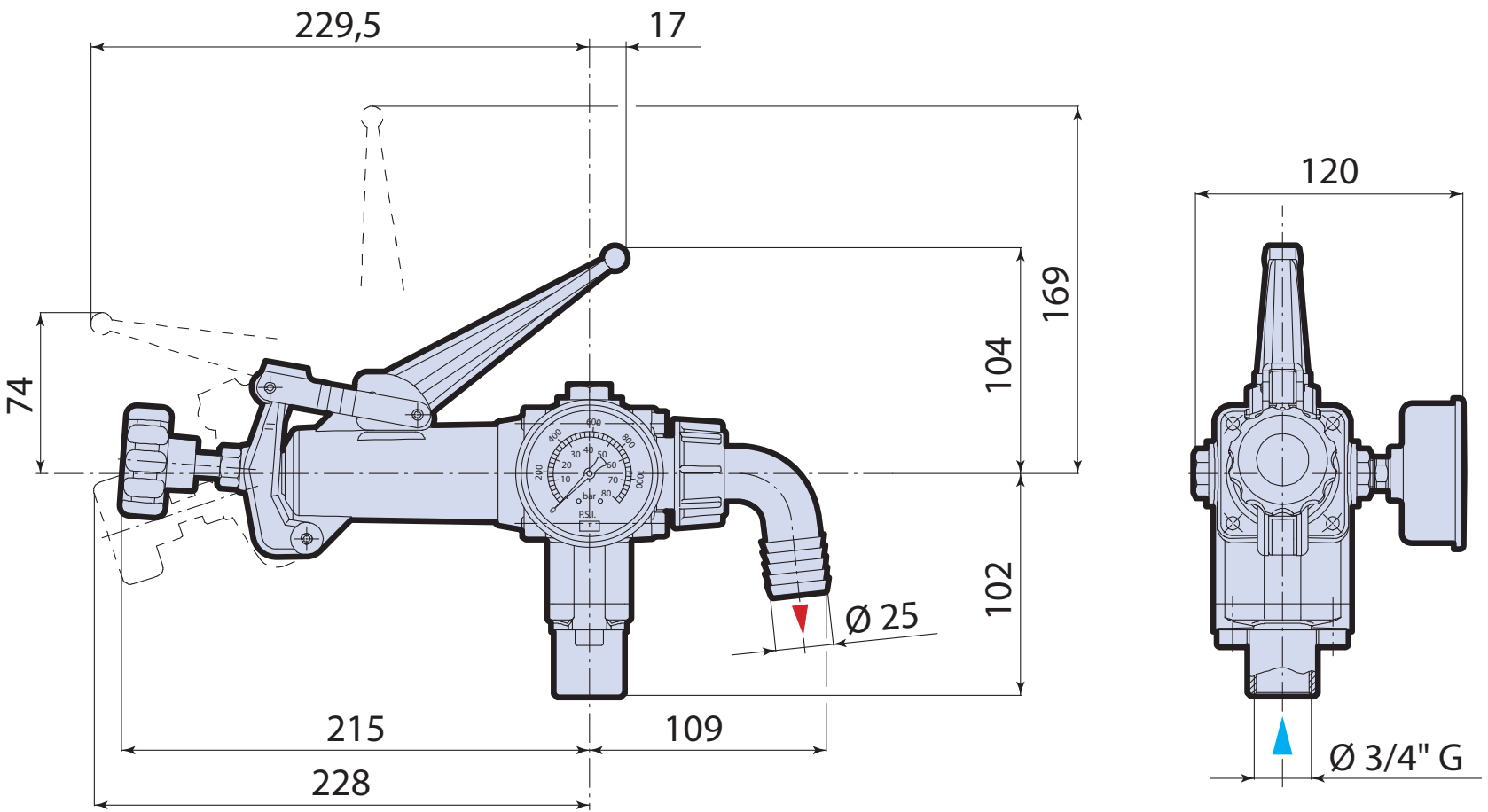
229,5
17
120
169
104
74
102
Ø 25
215
109
228
Ø 3/4" G
bar
PSI